Bobcat®

Bausektor

Teleskopen

Was immer Sie brauchen – wo immer Sie's brauchen

Auf Baustellen geht es richtig rund. Es wird gegraben, verfüllt und planiert, Baustoffe müssen bewegt werden, und das alles manchmal auch noch gleichzeitig!
In diesem dynamischen Umfeld hat sich der Teleskop inzwischen als vielseitiges Arbeitspferd bewährt.
Von der Einrichtung der Baustelle, dem Ablegen des Materials, wo immer es gebraucht wird, bis hin zu den abschließenden Aufräumarbeiten – Ihr Bobcat Teleskop ist extrem manövrierfähig und flexibel einsetzbar.

Alles in Reichweite

Ihr Teleskop wird auf der Baustelle der erste sein, und der letzte, den Sie wieder abziehen. Daher muss er richtig auf den Job abgestimmt sein. In unserer breiten Auswahl finden Sie mit Sicherheit das Modell mit der passenden Hubhöhe, Reichweite und Kraft, um auch schwerste Lasten anzuheben. Die Ausleger reichen von 5 m bis 17 m. So können Sie mit unseren Teleskopen sowohl den Boden planieren als auch Dachbalken an Ort und Stelle absetzen.

Bobcat
Bobcat
Bobcat

Bobcat

Bobcat
Bobcat

Top-Leistung mit Top-Maschinen

Ob Sie Wandelemente bewegen oder Beton gießen müssen, von Ihrem Bobcat Teleskopen erwarten Sie einiges. Deshalb legen wir besonderen Wert auf Robustheit. Wir zählen zu den Pionieren in der Entwicklung von Maschinen, die einfach alles meistern, was von ihnen verlangt wird. Wie schwer das Gelände oder wie schwierig der Job auch ist, auf Ihren Bobcat Teleskopen ist immer Verlass.

Absolut sicher

Bei dem vielen Betrieb auf der Baustelle ist maximale Sicherheit oberstes Gebot. Jeder Bobcat Teleskop verfügt über einen elektronisch angesteuerten Hydrostatikantrieb. So haben Sie die Maschine permanent zu 100% im Griff, wenn schwierige Lasten auf engstem Raum bewegt werden müssen.

T2556
Bobcat
Bobcat

T35100SL
Bobcat
Bobcat

Alles im Blick, alles im Griff

Wenn der Fahrer die optimale Übersicht hat, ist für mehr Sicherheit und Leistung gesorgt. Unsere sorgfältig entwickelte Kabine bietet Ihnen ein 360° Sichtfeld. Sie haben das Anbaugerät und das gesamte Umfeld immer gut im Blick.

Sie kommen überall hin

Es gibt immer Material, das umgesetzt werden muss, ganz gleich, wie eng es zugeht. Ziegelsteine, Balken, Bretter und vieles mehr soll dorthin gebracht werden, wo Sie es brauchen – auch hoch hinauf oder in Gebäuden. Alles kein Problem mit Anbaugeräten wie Palettengabeln, Kranausleger und Schaufeln, während Sie mit der Seilwinde Lasten punktgenau absetzen können.

Vielseitig – Sie erledigen mehr

Bobcat Teleskopen können weit mehr als nur Lasten von einem Punkt zum anderen zu bringen. Mit den vielen Anbaugeräten erledigen Sie so gut wie alles. Sie wollen graben, Erde und Sand verfahren, Beton mischen, kehren und Abfall beseitigen – mit dieser Maschine sparen Sie Zeit und Geld.

Mit Standard Ausrüstungen wie permanenter Hydraulikfluss, hydrostatischer Antrieb und Joystick-Bedienung lässt sich der Bobcat Teleskop für fast jeden Job auf der Baustelle einsetzen.

Ihr Bobcat Teleskop – Ihr Vorteil

Unsere Reihe von vielseitigen und zuverlässigen, kompakten Teleskopen ist perfekt auf Einsätze im Bausektor abgestimmt.

Jedes Modell ist eine ausgewogene Kombination von Komfort, Leistung und Sicherheit, um sicherzustellen, dass alles auf Ihrer Baustelle reibungslos und effizient abläuft.

Perfekte, feinfühlige Bedienung

Durch den elektronisch angesteuerten Hydrostatikantrieb kann der Fahrer Lasten hoch hinaus und weitab von der Maschine präzise absetzen.

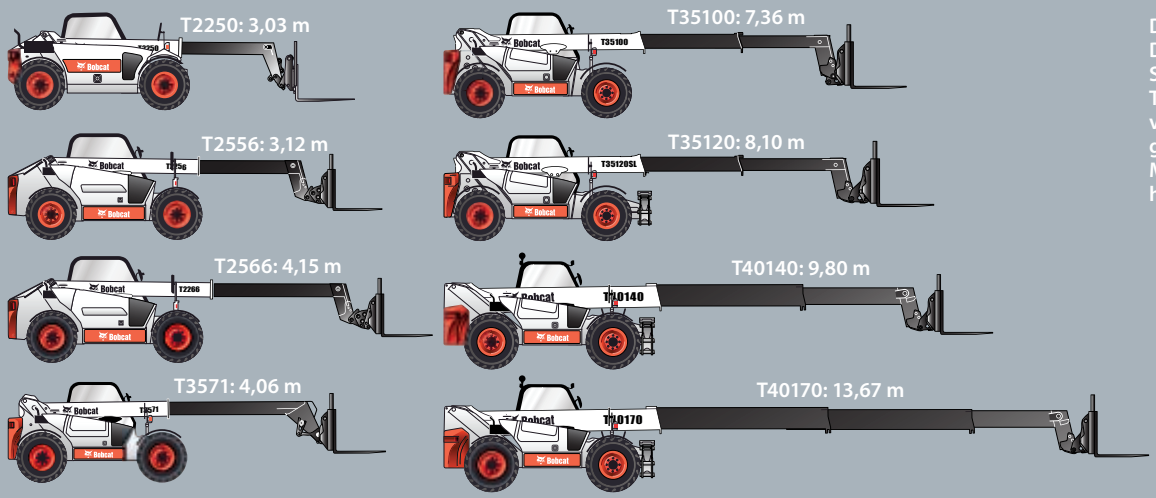

Dank des besonderen Designs und der überlegenen Standsicherheit unserer Teleskopen verbleibt die Last vor den Rädern und lässt sich genau absetzen, ohne dass die Maschine zu dicht an Gebäude herangefahren werden muss.

Bedienung und Sicherheit der Spitzenklasse

Alle Bobcat Teleskopen sind serienmäßig mit einer Längs-Stabilitätsanzeige (LSI) ① ausgerüstet, verbunden mit einer Überlast-Abschaltung (AMA). Wenn die Last nahe an die maximale Nutzlast heranreicht, leuchtet die Zustandsanzeige rot auf.

Das Inchpedal ② reduziert die Geschwindigkeit, ohne die Motordrehzahl zu ändern. Der Fahrer kann die Maschine im Kriechgang fortbewegen, behält aber die volle Motordrehzahl für die Hubleistung.

①

②

③

Der Joystick mit Daumenrädchen ③ gehört bei allen Typen zur Standard Ausrüstung und ermöglicht eine einfache, proportionale Bedienung der Zusatzhydraulik und des Auslegers.

Wir nennen das Bobcat DNA

Optimale Stabilität, kompakt verpackt

Die kompakten Stabilisatoren bieten gute Sicht auf Anbaugerät und Umfeld und sorgen zu jeder Zeit für einen sicheren Stand.

Service und Wartungsfreundlichkeit

Bobcat Teleskopen können durchgehend bei ganz kurzen Standzeiten eingesetzt werden, das bedeutet fast 100%ige Effizienz.

- Perkins 1104D-44TA Turbo Dieselmotor
- Dichtes Händlernetz
- Wartung und Reinigung ④ in kürzester Zeit, dank des einfachen Zugangs zu den Komponenten und Wartungspunkten.

④

Bobcat®

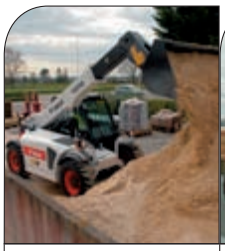
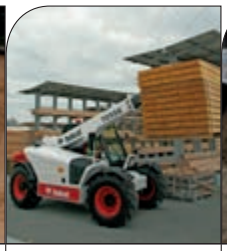

		T2250	T2556	T2566
LEISTUNG		Bob-Tach™	Quick-Tach	
Max. Hubkraft	kg	2200	2500	2500
Max. Hubhöhe (Reifen)	mm	5250 / 5210	5510	6350
Max. Reichweite am Boden (Reifen)	mm	3010 / 3030	3110	4150
Hubkraft bei max. Höhe (Reifen)	kg	2200	2500	2200
Hubkraft bei max. Reichweite (Reifen)	kg	1000 / 950	1100	900
Reißkraft	daN	2100	3600	3600
GEWICHTE				
Leergewicht	kg	4695	4820	5350
MOTOR				
Fabrikat / Modell		KUBOTA / V3800-DI Turbo	PERKINS / 1104D-44TA Turbo	PERKINS / 1104D-44TA Turbo
Kraftstoff / Kühlung		Diesel / Wasser	Diesel / Wasser	Diesel / Wasser
Nennleistung (ISO TR 14396) bei 2200 U/min	kW (PS)	56 (75)	74,5 (100)	74,5 (100)
Max. Drehmoment bei 1400 U/min	Nm	274	410	410
Anzahl Zylinder		4	4	4
Hubraum	l	3,8	4,4	4,4
TRAKTION				
Reifen		14x17,5	400/70x20	400/70x20
Arbeitsgeschwindigkeit (vorwärts/rückwärts)	km/h	0-7	0-8	0-8
Fahrgeschwindigkeit (vorwärts/rückwärts)	km/h	0-25	0-30	0-30
Betriebsarten		Aggressiv und progressiv	Aggressiv und progressiv	Aggressiv und progressiv
Optionale Bereifung				
ANTRIEBSSYSTEM				
Getriebe		Elektronisch regulierte Hydrostatik	Elektronisch regulierte Hydrostatik	Elektronisch regulierte Hydrostatik
Hauptantrieb		2-Stufen Hydrostatikmotor	2-Stufen Hydrostatikmotor	2-Stufen Hydrostatikmotor
HYDRAULIKSYSTEM				
Pumpentyp		Zahnradpumpe mit LS-Ventil	Zahnradpumpe mit LS-Ventil	Zahnradpumpe mit LS-Ventil
Verteiler		Durchfluss-Verteilung	Durchfluss-Verteilung	Durchfluss-Verteilung
Kombinierte Pumpenförderleistung	l/min	85	123	123
Arbeitsdruck	bar	240	250	250
BREMSEN				
Betriebsbremse		Scheibenbremse (Ölbad)	Scheibenbremse (Ölbad)	Scheibenbremse (Ölbad)
Feststell- und Notbremse		Hydraulisch aktivierte Negativ-Bremse	Hydraulisch aktivierte Negativ-Bremse	Hydraulisch aktivierte Negativ-Bremse
ABMESSUNGEN				
Gesamtbreite	mm	1840	1984	1984
Länge der Maschine (mit Anbaurahmen)	mm	4000 - 3984	4408	4905
Gesamthöhe	mm	1985	2096	2096
Bodenfreiheit	mm	294	435	435
Radstand	mm	2300	2500	2500
Wenderadius (am Reifen)	mm	3170	3744	3744
Wenderadius innen	mm	1500	1475	1475

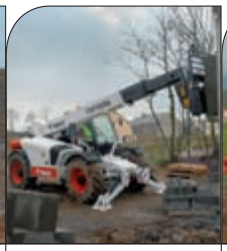

T3571 (L)	T35100 (L)	T35100 SL	T35120 L	T35120 SL	T40140	T40170
3500	3500	3500	3500	3500	4000	4000
7120	10200 (10090)	10000 / 10230	11620	11620 / 11850	13430 / 13610	17430 / 17180
4060	6910	6400 / 6500	8100	8100 / 8040	9800 / 9700	13730 / 13670
3000	750 (3000)	2000 / 3000	2300	2300 / 3200	2500 / 4000	1250 / 2500
1350	600	600 / 1000	400	350 / 1200	250 / 1300	0 / 560
4000	4600	4600	4600	4600	5000	5000
7070 (7100)	7200 (7235)	7890	7770	8240	10000	10970
PERKINS / 1104D-44TA Turbo	PERKINS / 1104D-44TA Turbo	PERKINS / 1104D-44TA Turbo	PERKINS / 1104D-44TA Turbo	PERKINS / 1104D-44TA Turbo	PERKINS / 1104D-44TA Turbo	PERKINS / 1104D-44TA Turbo
Diesel / Wasser	Diesel / Wasser	Diesel / Wasser	Diesel / Wasser	Diesel / Wasser	Diesel / Wasser	Diesel / Wasser
74,5 (100)	74,5 (100)	74,5 (100)	74,5 (100)	74,5 (100)	74,5 (100)	74,5 (100)
410	410	410	410	410	410	410
4	4	4	4	4	4	4
4,4	4,4	4,4	4,4	4,4	4,4	4,4
400/70x20	400/70x20	400/70x20	400/70x20	400/70x20	400/80x24	400/80x24
0-7	0-7	0-7	0-7	0-7	0-8	0-8
0-30	0-30	0-30	0-30	0-30	0-30	0-30
Aggressiv und progressiv	Aggressiv und progressiv	Aggressiv und progressiv	Aggressiv und progressiv	Aggressiv und progressiv	Aggressiv und progressiv	Aggressiv und progressiv
24"-Reifen	24"-Reifen					
Elektronisch regulierte Hydrostatik	Elektronisch regulierte Hydrostatik	Elektronisch regulierte Hydrostatik	Elektronisch regulierte Hydrostatik	Elektronisch regulierte Hydrostatik	Elektronisch regulierte Hydrostatik	Elektronisch regulierte Hydrostatik
2-Stufen Hydrostatikmotor	2-Stufen Hydrostatikmotor	2-Stufen Hydrostatikmotor	2-Stufen Hydrostatikmotor	2-Stufen Hydrostatikmotor	2-Stufen Hydrostatikmotor	2-Stufen Hydrostatikmotor
Zahnradpumpe mit LS-Ventil	Zahnradpumpe mit LS-Ventil	Zahnradpumpe mit LS-Ventil	Zahnradpumpe mit LS-Ventil	Zahnradpumpe mit LS-Ventil	Zahnradpumpe mit LS-Ventil	Zahnradpumpe mit LS-Ventil
Durchfluss-Verteilung	Durchfluss-Verteilung	Durchfluss-Verteilung	Durchfluss-Verteilung	Durchfluss-Verteilung	Proportional, elektro-hydraulisch	Proportional, elektro-hydraulisch
135	135	135	135	135	135	135
265	265	265	265	265	250	250
Scheibenbremse (Ölbad)	Scheibenbremse (Ölbad)	Scheibenbremse (Ölbad)	Scheibenbremse (Ölbad)	Scheibenbremse (Ölbad)	Scheibenbremse (Ölbad)	Scheibenbremse (Ölbad)
Hydraulisch aktivierte Negativ-Bremse	Hydraulisch aktivierte Negativ-Bremse	Hydraulisch aktivierte Negativ-Bremse	Hydraulisch aktivierte Negativ-Bremse	Hydraulisch aktivierte Negativ-Bremse	Hydraulisch aktivierte Negativ-Bremse	Hydraulisch aktivierte Negativ-Bremse
2216	2216	2216	2216	2216	2394	2394
5254	5070	5584	5584	5584	6099	6210
2295	2295	2295	2295	2295	2473	2473
419	419	419	419	419	503	503
2850	2850	2850	2850	2850	2850	2850
3900	3900	3900	3900	3900	4260	4260
1370	1370	1370	1370	1370	1560	1560

Lastdiagramme

T2250: Mit Gabeln, Bereifung 14 x 17.5, mit Bob-Tach™

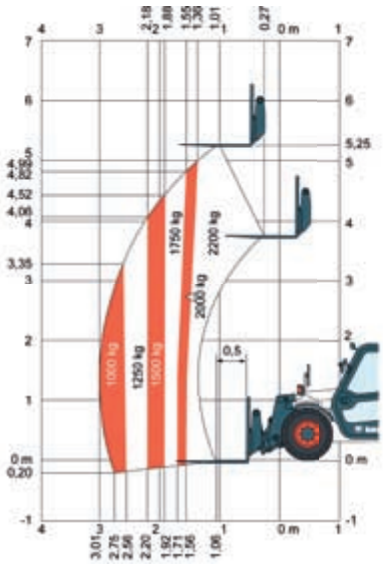

T2556: Mit Gabeln und TITAN 400/70 x 20 Bereifung

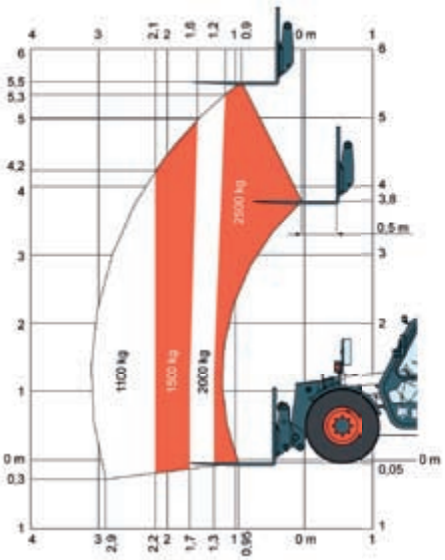

T2566: Mit Gabeln und TITAN 400/70 x 20 Bereifung

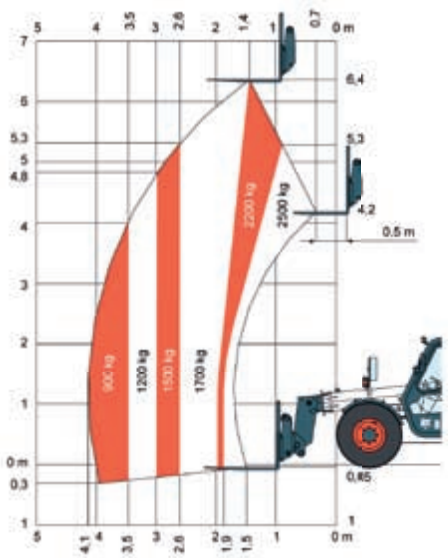

T3571L: Mit Gabeln und TITAN 400/70 x 20 150B 166A2 LIFT RIGGER II Bereifung

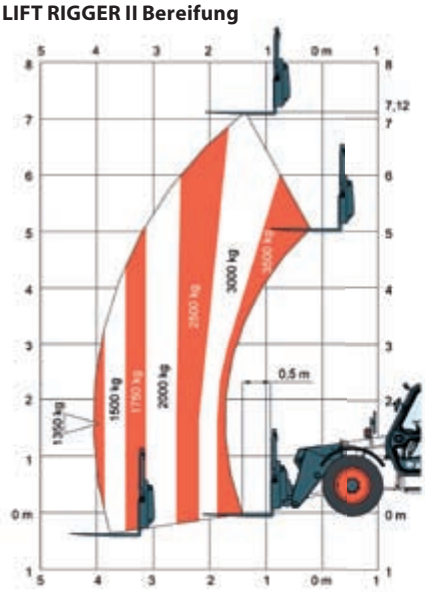

T35100SL: Mit Gabeln und TITAN 400/70 x 20 150B 166A2 LIFT RIGGER II (Standard) Bereifung – auf Stabilisatoren

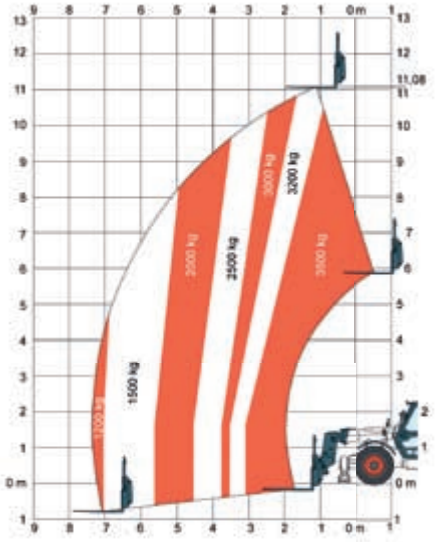

T35120SL: Mit Gabeln und TITAN 400/70 x 20 150B 166A2 LIFT RIGGER II Bereifung – auf Stabilisatoren

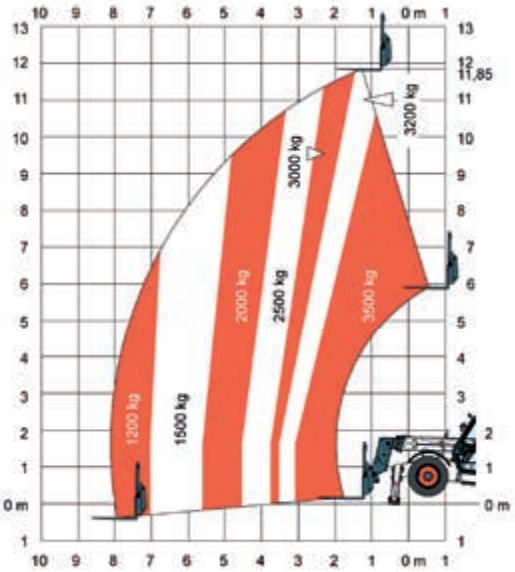

Alle Modelle entsprechen dem Stabilitätstest EN1459, Anhang B.

T40140: Mit Gabeln und Standard 400/80x24 Bereifung & DUNLOP 400/80x24 156B T37 TL Bereifung – auf Stabilisatoren

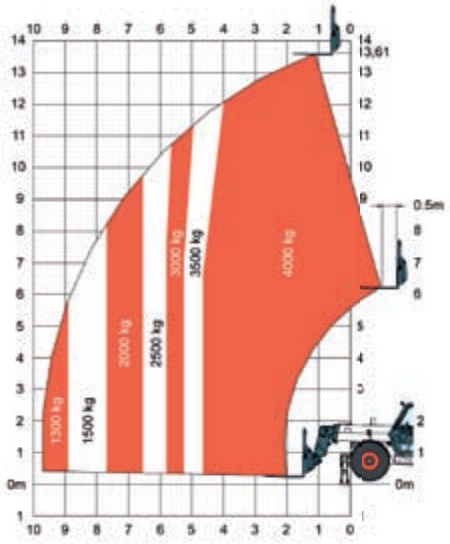

T40170: Mit Gabeln und Standard 400/80x24 Bereifung & DUNLOP 400/80x24 156B T37 TL Bereifung – auf Stabilisatoren

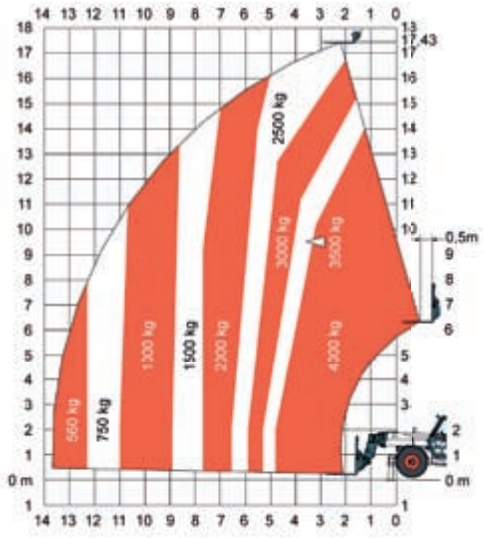

Sonderausstattung und Anbaugeräte

	T2250	T2556	T2566	T3571 (L)	T35100 (L)	T35100 SL	T35120 L	T35120 SL	T40140	T40170
SONDERAUSSTATTUNG										
Schutzgitter für Frontscheibe	X	X	X	X	X	X	X	X	X	X
Dachscheibenwischer	X	X	X	X	X	X	X	X	X	X
Klimaanlage	X	X	X	X	X	X	X	X	X	X
Ausleger-Scheinwerfer	X	X	X	X	X	X	X	X	X	X
2. Zusatzhydraulik am Ausleger	X	X	X	X	X	X	X	X	X	X
Kaltwetter-Starthilfe		X	X	X	X	X	X	X	X	X
Kühlgebläse-Umkehr		X	X	X	X	X	X	X	X	X
Selbstreinigender Luft-Vorfilter		X	X	X	X	X	X	X	X	X
Zyklon Luft-Vorfilter		X	X	X	X	X	X	X	X	X
Luftgefederter Sitz		X	X	X	X	X	X	X	X	X
Hydraulischer Quick-Tach	X	X	X	X	X	X	X	X	X	X
Speed Management System – SMS	X	X	X	X				X	X	X
Heck-Zusatzhydraulik	X	X	X	X	X	X	X	X		
Stabilisatoren-Verriegelung beim Ausfahren des Auslegers						X		X	X	X
Stabilisatoren-Verriegelung 25°						X		X	X	X
Vorinstallation Arbeitsbühne								Standard	X	X
Multifunktions-Fernsteuerung								X	X	X

ANBAUGERÄTE										
Grab- und Ladeschaufel	X	X	X	X	X	X	X	X	X	X
Kranausleger	X	X	X	X	X	X	X	X	X	X
Auslegerverlängerung	X	X	X	X	X	X	X	X	X	X
Arbeitsbühne 1 m^2								X	X	X
Arbeitsbühne 2,4 m^2, ausfahrbar auf 4 m^2								X	X	X
Mischschaufel		X	X	X	X	X	X	X	X	X
Palettengabeln	X	X	X	X	X	X	X	X	X	X
Kehrschaufel	X	X	X	X	X	X	X	X	X	X

Bitte sprechen Sie Ihren Händler auf weitere Informationen zu allen verfügbaren Optionen und Anbaugeräten an.

Auf die Plätze, fertig... fest!

Mit unseren Job-spezifischen Anbaugeräten wird Ihr Bobcat Teleskop noch vielseitiger und kosteneffektiver im Baustelleneinsatz. Spitzenleistung, hohe Zuverlässigkeit und Haltbarkeit: Kein Zweifel, das muss eine Bobcat Maschine sein!

①

②

Schnellwechsel-Systeme

Unser Quick-Tach Schnellwechsler ist aus guten Gründen sehr renommiert: er ist äußerst robust und ermöglicht den spielend leichten Austausch von Anbaugeräten. Ob Sie sich für den mechanischen ① oder den hydraulischen ② Quick-Tach entscheiden, der An- und Abbau erfolgt schnell, sicher und einfach.

T2250: Vielseitig wie ein Bobcat Lader

Dank des einzigartigen Bob-Tach™ Wechselsystems können mit dem T2250 die meisten Anbaugeräte für Bobcat Lader eingesetzt und schnell ausgetauscht werden.

Schwere Arbeit schnell gemacht

Die optimierte Z-Kinematik bietet einen besseren Aus- und Ankippwinkel. Das beschleunigt Ihre Ladearbeiten und damit den ganzen Einsatz.

Einfacher Abbau des Hydraulikdrucks

Restdruck in der Zusatzhydraulik kann den Wechsel von Anbaugeräten erheblich erschweren. Mit unserem Druck-Abbausystem ③ stellt sich dieses Problem nicht, und der Wechsel erfolgt ohne Kraftanstrengung.

③

ARBEITSBÜHNE 1 M²

ARBEITSBÜHNE 4 M²

KRANAUSLEGER

AUSLEGERVERLÄNGERUNG

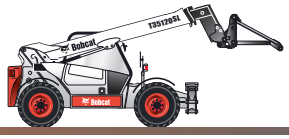

Mit dem 1 m² Korb aus galvanisiertem Stahl erreichen Sie schnell jede gewünschte Höhe und arbeiten in voller Sicherheit. Sehr einfach an- und abzubauen.

Mit der 4 m² Bühne wird das Arbeiten in luftiger Höhe einfach, schnell und sicher. Sie ist leicht zu installieren und kann mehrere Personen gleichzeitig hochheben. Einsatz nur mit ausgefahrenen Stabilisatoren. Sie lässt sich in ca. 10 Sekunden von 2,4 auf 4 m² ausfahren und dreht beidseitig um 90°.

Mit diesem Teil wird Ihr Teleskop zum echten Kran, ohne an Mobilität und Vielseitigkeit einzubüßen. Ihr Arbeitsbereich lässt sich durch ihn erheblich erweitern.

Bietet eine noch größere Hubhöhe und Reichweite. Hiermit können Lasten an Stellen abgesetzt werden, die mit herkömmlichen Mitteln nur schwer zu erreichen sind.

PALETTENGABELN

GRAB- UND LADESCHAUFELN

MISCHSCHAUFEL

KEHRSCHAUFEL

Einfaches Aufnehmen und punktgenaues Platzieren von großen Paletten mit Baumaterial. Ob mit verstellbaren oder festen Gabeln, die Flexibilität eines Teleskopen wird erheblich gesteigert, unter anderem mit dem Abtransport von großen Schuttsäcken bei Aufräumarbeiten. Besonders zweckmäßig bei Straßenfahrten.

Nehmen Sie mit unseren robusten Schaufeln die schwierigsten Grab- und Ladearbeiten in Angriff. Sie sind gut überschaubar und bieten ausgezeichnete Aufbrechkräfte zum Graben und Befüllen. Lieferbar in diversen Größen, mit oder ohne Zähne.

Wir empfehlen unsere Mischschaufel für Betonierarbeiten auf engem Raum, entlang von Bürgersteigen, bei Kanalisationsarbeiten u.v.m.

Dieses vielseitige Gerät sammelt Schmutz und Abfälle auf, um sie andernorts abzukippen. Arbeitet sowohl in Vorwärts- als auch in Rückwärtsfahrt und kann auch benutzt werden, um Schüttgut gleichmäßig zu verteilen. Ein Seitenbesen ist als Option lieferbar.

Ha.Ha. Gabelstapler, Förder- und Lagertechnik GmbH

Zedernweg 39
52076 Aachen-Oberforstbach
Tel.: 02408/58514
Fax: 02408/5645
E-Mail: ha.ha.gabelstapler@t-online.de

Änderungen der technischen Daten und Konstruktionsänderungen vorbehalten. – Bilder von Bobcat-Produkten zeigen nicht unbedingt die Standardausrüstung.

www.bobcat.eu

FSC Mixed Sources

Bobcat®

©2009 Bobcat EMEA 4472480 DE (04-09)